製品仕様書

株式会社 TSP

TIB-303　ネットワークバレットカメラ

2MP AI機能 IR搭載

特徴

- 2MP 1/2.8型CMOSイメージセンサー搭載
- ビデオ出力 2MP（1920 × 1080）@25/30fps
- H.265コーデックによる高圧縮率
- IR LED内蔵　最大照射距離30m
- ROI、flexible coding
  様々な帯域幅とストレージ環境に適用可能
- 画面回転、WDR、3D NR、HLC、BLC、デジタルウォーターマーク、様々なモニタリングシーンに適用可能
- AI機能：侵入、トリップワイヤー（車両と人間の分類と正確な検出をサポート）
- microSDカード （最大256G対応）
- マイク内蔵
- 電源：DC12V/PoE対応
- IP67

機能

正確なモーション検知、アラーム

モーション検知のトリガーとなるターゲットを分類し、ターゲット以外によって引き起こされたモーション検知アラームをフィルタリングして、効果的で正確なアラームを実現することができます。

WDR

先進のワイドダイナミックレンジ（WDR）技術により
強い明暗コントラストや逆光の環境下でも精細な映像を取得します。

境界保護（ペリメータセキュリティ）

ディープラーニングアルゴリズムにより、人間と車両を正確に認識することができます。
制限区域（歩行者区域や車両区域など）では、ターゲットタイプ（トリップワイヤ、侵入など）に基づくインテリジェント検出の誤報が大幅に減少します。

高度なセキュリティ

セキュリティ認証と承認・アクセス制御・プロトコル・高い保護性能・暗号化された伝送とストレージ・これらを含む一連のセキュリティ技術を採用しています。
これらの技術は外部からのサイバー脅威に対するカメラのセキュリティレベルを上げ、悪意のある攻撃からデバイスを護り安全性を高めます。

IP67/不安定な電源下でも安定動作

IP67：カメラは防塵、防水に関する規格に準拠しています。
電圧許容範囲±30%： ±30%の入力電圧を許容(一部電源を除く)し、屋外環境での不安定な電源にも対応します。

TIB-303

技術仕様

カメラ

イメージセンサー	1/2.8"CMOS
最大解像度	1920（H)×1080（V)
ROM	128MB
RAM	128MB
走査方法	プログレッシブ
電子シャッタースピード	オート、マニュアル　1/3s-1/100,000s
最低被写体照度	0.002lx@F1.6（カラー・30IRE） 0.0002lx@F1.6（白黒・30IRE） 0lx（赤外線 ON）
S/N 比	>56dB
赤外線LED 最大照射距離	30m
赤外線LED ON/OFF制御	オート、マニュアル
赤外線LED 搭載数	1
パン/チルト/回転範囲	パン：0°～360° チルト：0°～90° 回転範囲：0°～360°

レンズ

レンズタイプ	固定
焦点距離	2.8mm
最大絞り	F1.6
画角	水平：107° 直角：56° 対角：127°
アイリスタイプ	固定
近接撮影距離	0.7m

	レンズ	検出	観察	認識	識別
DORI距離	2.8mm	43.9m	17.5m	8.8m	4.4m

AIオ解析

AI機能	トリップワイヤー、侵入（人と車の分類及び、侵入を正確に感知）
スマートサーチ	NVRと連携して、AI検索、イベント抽出、イベントビデオへの結合を実行します。※対応NVRのみ

ビデオ

圧縮方式	H.265、H.264、H.264H、H.264B、MJPEG（サブストリームのみ対応）
スマートコーデック	Smart H.265+、Smart H.264+
フレームレート	Main stream：1920×1080@（1-25/30fps） Sub stream：704×576@（1-25fps） 704×480@（1-30fps） ※上記は各ストリームの最大フレームレートであり、複数ストリームの場合、総エンコード容量に応じた値となります。
ストリーム数	2
解像度	1080p（1920×1080） 1.3M（1280×960） 720p（1280×720） D1（704×576/704×480） VGA（640×480） CIF（352×288/352×240）
ビットレート制御	固定、可変
ビデオビットレート	H.264：32kbps-6144kbps H.265：12kbps-6144kbps
Day/Night	オート（ICR）、カラー、白黒
BLC	対応
HLC	対応
WDR	120dB
ホワイトバランス	自動、自然光、街灯、屋外、マニュアル カスタマイズ
ゲインコントロール	オート、マニュアル
ノイズ除去	3D NR
動体検知（MD）	OFF、ON（4エリア、長方画素）
関心領域（ROI）	対応（4エリア）
画面回転	0°、90°、180°、270°（1080p以下の解像度で90°、270°をサポート）
ミラー	対応
プライバシーマスク	4エリア

オーディオ

内蔵マイク	対応
圧縮方式	G.711a、G.711Mu、G.726、PCM

アラーム

アラームイベント	SDカードなし、SDカードフル、SDカードエラー、ネットワーク切断、IP競合、不正アクセス、動体検知、ビデオ改ざん、トリップワイヤー、侵入、電圧検知、セキュリティ例外

ネットワーク

ポート	RJ-45（10/100 Base-T）
SDK/API	対応
プロトコル	IPv4、IPv6、HTTP、TCP、UDP、ARP、RTP、RTSP、RTCP、RTMP、SMTP、FTP、SFTP、DHCP、DNS、DDNS、NTP、Multicast、ICMP、IGMP
互換性	ONVIF（Profile S・Profile T） CGI、P2P、Milestone
ユーザー数	6（総帯域幅：36 M）
ストレージ	FTP、SFTP、Micro SD card（最大256GB対応）
サイバーセキュリティ	Configuration encryption、Trusted execution、Digest、Security logs、WSSE、Account lockout、syslog、Video encryption、802.1x、IP/MAC filtering、HTTPS、Trusted upgrade、Trusted boot、Generation and importing of X.509 certification

TIB-303

認証

認証	CE-LVD：EN 62368-1 CE-EMC：Electromagnetic Compatibility Directive 2014/30/EU FCC：47 CFR FCC Part 15、Subpart B

電源

対応電源	DC12V、PoE（802.3af）
消費電力	標準 2.1W（DC12V） 2.4W（PoE） 最大 4.2W（DC12V） 5.1W（PoE）

環境

動作温度	-40°C～60°C
動作湿度	≤95%（結露なし）
保管温度	-40°C～60°C
保護性能	IP67

構造

筐体	メタル
寸法	166.2mm×70mm×70mm
重量	0.48kg
総重量	0.59kg
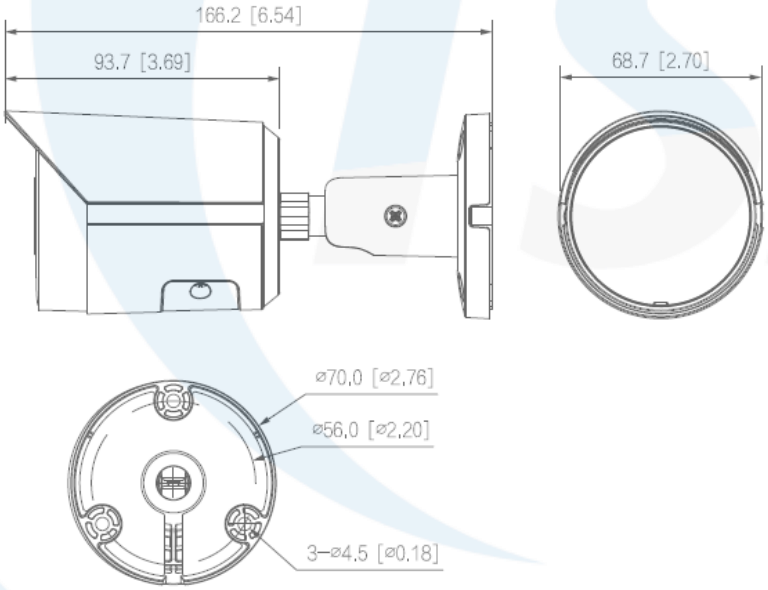
外観図（mm/inc）